CONFIGURAÇÃO DE PENAS P/ PLOTAGEM

COR		ESP.
1	07	0,1
2	07	0,2
3	07	0,3
4	07	0,4
5	07	0,5
6	07	0,6
7	07	0,25
8	07	0,09
9	07	0,15
140	140	0,15
162	162	0,15

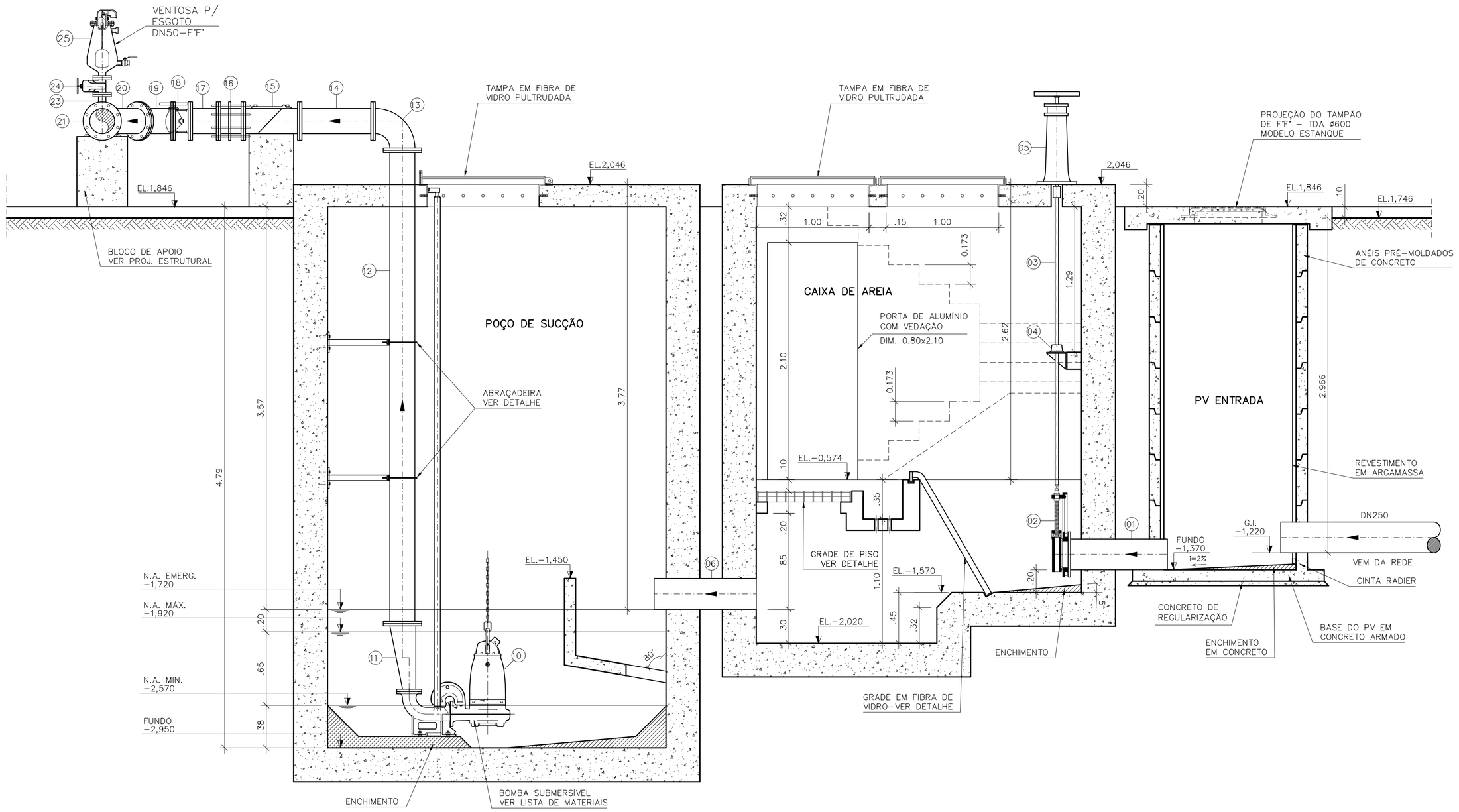

CORTE A–A
ESCALA 1/25

(*) ESPECIFICAÇÃO DAS BOMBAS:
1ª ETAPA – ANO 2010 A 2025
DADOS DO PROJETO:
Qtotal= 16,20 l/s (1+1)
Qpor conjunto= 16,20 l/s
Hman= 18,80 mca
Potência Máxima= 7,6 Cv por conjunto
Rotação= 1750 rpm
Funcionamento= 1+1
Rendimento (n)= 60%
Frequência= 60Hz
Diâmetro do impulsor= 239mm
DADOS OBTIDOS A PARTIR DA BOMBA:
FLYGT – Modelo NP 3153 181 HT
CURVA 53–455–00–6050

2ª ETAPA – ANO 2025 A 2040
DADOS DO PROJETO:
Qtotal= 19,90 l/s (1+1)
Qpor conjunto= 19,90 l/s
Hman= 20,85 mca
Potência Máxima= 10,50 Cv por conjunto
Rotação= 1750 rpm
Funcionamento= 1+1
Rendimento (n)= 60%
Frequência= 60Hz
Diâmetro do impulsor= 256mm
DADOS OBTIDOS A PARTIR DA BOMBA:
FLYGT – Modelo NP 3171 181 HT
CURVA 53–455–00–3050

LISTA DE MATERIAL DA ELEVATÓRIA

ITEM	DISCRIMINAÇÃO	UNID.	MATERIAL	DN (mm)	QUANT.	OBS.
01	TUBO COM PONTA E FLANGE PN10 L=0,80m	PÇ	F°F°	250	01	
02	ADUFA DE PAREDE COM FLANGE PN10	PÇ	F°F°	250	02	
03	HRC1–HASTE C/ ROSCA E BOCA DE CHAVE L=2,72m	PÇ	F°F°	1.1/8"	02	
04	MANCAL INTERMEDIÁRIO P/ HASTE 1 1/8"	PÇ	F°F°	150x100	02	
05	PMS – PEDESTAL DE MANOBRA SIMPLES	PÇ	F°F°	–	02	
06	TUBO COM PONTAS L=0,90m	PÇ	PVC	250	01	
07	TUBO COM PONTA E FLANGE PN10 L=0,60m	PÇ	F°F°	250	01	
08	CURVA 45° COM BOLSAS JUNTA ELÁSTICA JGS	PÇ	F°F°	250	03	
09	TUBO COM PONTAS L=5,80m	PÇ	F°F°	250	01	
10	BOMBA SUBMERSÍVEL – VER ESPECIFICAÇÃO	CJ	–	100	02	
11	REDUÇÃO CONCÊNTRICA COM FLANGES PN10	PÇ	F°F°	200x100	02	
12	TUBO FLANGES PN10 L=4,09m	PÇ	F°F°	200	02	
13	CURVA 90° COM FLANGES PN10	PÇ	F°F°	200	02	
14	TUBO FLANGES PN10 L=0,65m	PÇ	F°F°	200	02	
15	VÁLVULA DE RETENÇÃO P/ ESG. COM FLANGES PN10	PÇ	F°F°	200	02	
16	JUNTA DE DESMONTAGEM TRAVADA PN10	PÇ	F°F°	200	02	
17	TOCO COM FLANGES PN10 L=0,25m	PÇ	F°F°	200	02	
18	VÁLVULA BORBOLETA P/ ESG. COM FLANGES PN10	PÇ	F°F°	200	02	
19	CURVA 45° COM FLANGES PN10	PÇ	F°F°	200	03	
20	JUNÇÃO 45° COM FLANGES PN10	PÇ	F°F°	200	02	
21	TOCO COM FLANGES PN10 L=0,50m	PÇ	F°F°	200	01	
22	FLANGE CEGO	PÇ	F°F°	200	01	
23	TÊ DE REDUÇÃO COM FLANGES PN10	PÇ	F°F°	200x50	01	
24	REGISTRO CHATO COM FLANGES PN10	PÇ	F°F°	50	01	
25	VENTOSA PARA ESGOTO COM FLANGE PN10	PÇ	F°F°	50	01	
26	TUBO COM PONTA E FLANGE PN10 L=2,11m	PÇ	F°F°	200	01	
27	CURVA 90° COM BOLSAS JUNTA ELÁSTICA JGS	PÇ	F°F°	200	01	
28	TUBO COM PONTAS L=5,80m	PÇ	F°F°	200	01	
29	TUBO COM PONTA E BOLSA JE JGS	PÇ	F°F°	200	03	
30	TÊ COM BOLSAS JE JGS E FLANGE PN10	PÇ	F°F°	200x50	01	
31	CURVA 45° COM FLANGES PN10	PÇ	F°F°	50	01	
32	REGISTRO CHATO COM FLANGES PN10	PÇ	F°F°	50	01	
33	TUBO COM PONTA E FLANGE PN10 L=0,64m	PÇ	F°F°	50	01	
34	CURVA 45° COM BOLSAS JUNTA ELÁSTICA JGS	PÇ	F°F°	50	01	
35	TUBO COM PONTAS L=1,10m	PÇ	F°F°	50	01	
36	JOELHO 90° P/ ESGOTO	PÇ	PVC	50	03	
37	JOELHO 45° P/ ESGOTO	PÇ	PVC	50	02	
38	TUBO RÍGIDO P/ ESGOTO L=6,00m	PÇ	PVC	50	01	
39	CAIXA SIFONADA 100x150x50mm COM GRELHA E PORTA–GRELHA QUADRADA BRANCA	PÇ	PVC	–	01	
	TUBULAÇÃO DE AR (BIOFILTRO)					
40	TUBO CILÍNDRICO L=10.00m	PÇ	FIBRA DE VIDRO	150	01	
41	C 90°	PÇ	FIBRA DE VIDRO	150	01	
42	C 45°	PÇ	FIBRA DE VIDRO	150	02	
43	T JE	PÇ	FIBRA DE VIDRO	150	01	
	ACESSÓRIOS					
	ABF 10	PÇ	BORRACHA	50	05	
	ABF 10	PÇ	BORRACHA	80	02	
	ABF 10	PÇ	BORRACHA	150	02	
	ABF 10	PÇ	BORRACHA	200	24	
	ABF 10	PÇ	BORRACHA	250	02	
	PPF 10	PÇ	AÇO	16x80	36	
	PPF 10	PÇ	AÇO	20x90	232	
	TAMPÕES					
	TDA–600 MODELO ESTANQUE	PÇ	F°F°	600	01	

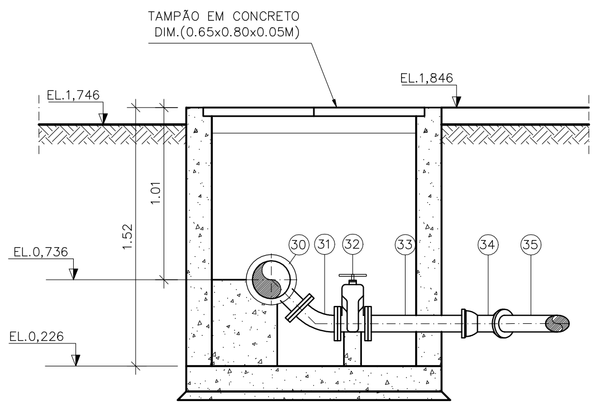

CORTE C–C
ESCALA 1/25

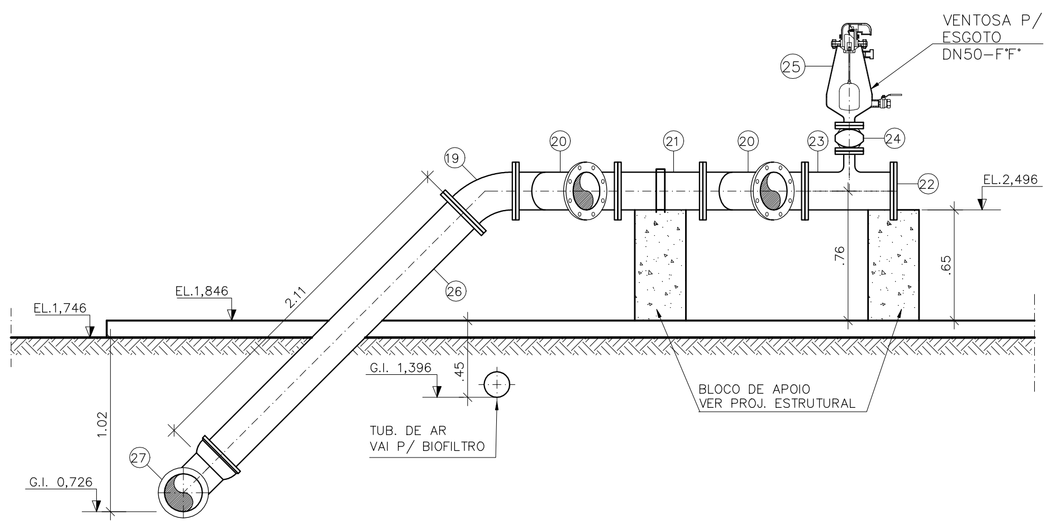

CORTE B–B
ESCALA 1/25

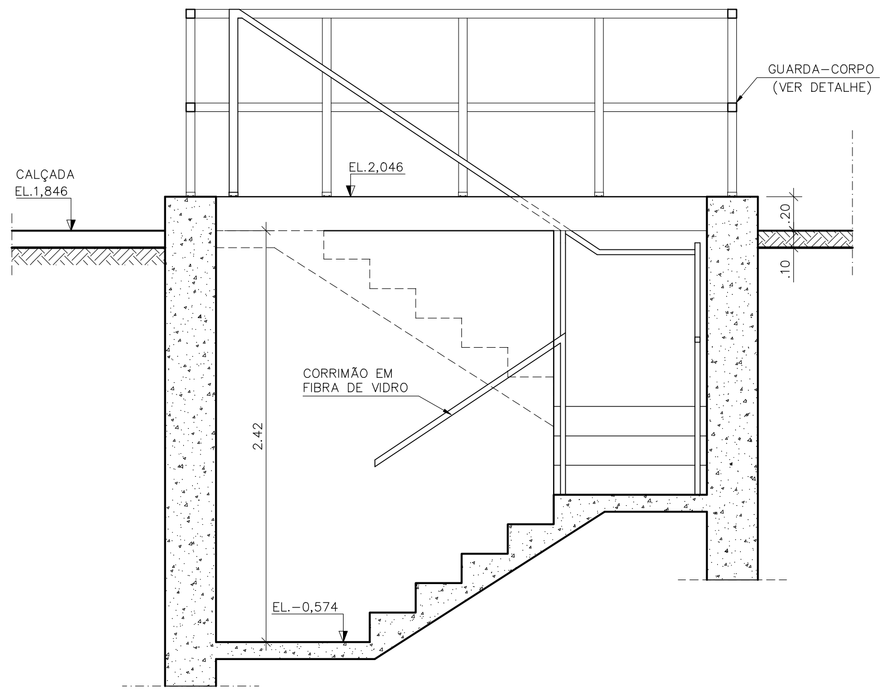

CORTE D–D
ESCALA 1/25

OBSERVAÇÃO

1–A ESPESSURA DAS PAREDES E A VERIFICAÇÃO DA NECESSIDADE DE ESPAÇAMENTO ENTRE O POÇO DE SUCÇÃO E A CAIXA DE AREIA SERÃO DEFINIDAS PELO ESTRUTURAL

2–PARA LIMPEZA DA CAIXA DE AREIA, QUANDO NECESSÁRIA, A GRADE DE PISO DEVERÁ SER REMOVIDA E COM AUXÍLIO DE UM CAMINHÃO LIMPA FOSSA SUGAR O EXCESSO ACUMULADO NO FUNDO

NOTAS

1–COTAS E ELEVAÇÕES EM METRO, DIÂMETRO EM MILÍMETRO, EXCETO ONDE INDICADO

2–CONFIRMAR MEDIDAS NO LOCAL.

3–A BOMBA DEVERÁ SER FORNECIDA COMPLETA PELO FABRICANTE COM ACESSÓRIOS

4–PARA DETALHES DA CX. PARA EXAUSTOR E BIOFILTRO, VER PADRÃO Nº

ESTE DESENHO É PROPRIEDADE DA COMPANHIA ESPÍRITO SANTENSE DE SANEAMENTO – CESAN E NÃO PODE SER COPIADO SEM SUA AUTORIZAÇÃO.

NÚMEROS	TÍTULOS
PRINCIPAIS DESENHOS DE REFERÊNCIA	

Nº	LOCAL	DISCRIMINAÇÃO	DES.	DIV.	GER.	DATA
REVISÃO						

CANCELA E SUBSTITUI O DESENHO NÚMERO:

CANCELADO E SUBSTITUÍDO PELO DESENHO NÚMERO:

CENTRO DE DOCUMENTAÇÃO
RECEBIDO: / /
Nº DOC.: ASS.:
APROVAÇÃO CESAN:
ASS.: MATR.:
UNID.: DATA: / /
ESTA APROVAÇÃO NÃO ISENTA A CONTRATADA DE SUAS RESPONSABILIDADES LEGAIS.

EMITENTE: Etep Consultoria, Gerenciamento e Serviços

PROJETADO:	COORDENADOR:
ARTUR AUGUSTO OLIVEIRA NEVES	ARTUR AUGUSTO OLIVEIRA NEVES
CREA: 045302/D REGIÃO: RJ	CREA: 045302/D REGIÃO: RJ
DESENHO: Jaqueson	Nº DES. PROJETISTA: 0876.DS.13.H.0227/01
DATA: 13 /05 /2011	

RESPONSÁVEL TÉCNICO: ENGº ARTUR AUGUSTO OLIVEIRA NEVES
CREA: 045302/D REGIÃO: RJ ART Nº: 0820110020948 DATA: 22/02/2011

EMISSÃO CESAN	DATAS
PROJETADO:	
CREA:	
DESENHADO:	
VERIFICADO: ENGº NESTOR GORZA JUNIOR	
DIVISÃO: ENGº NESTOR GORZA JUNIOR	
GERÊNCIA: ENGº DOUGLAS OLIVEIRA COUZI	

CESAN

MUNICÍPIO: VILA VELHA | DISTRITO: – | BAIRRO: PRAIA DOS RECIFES

NOME DO EMPREENDIMENTO: IMPLANTAÇÃO DO SISTEMA DE ESGOTAMENTO SANITÁRIO BARRA DO JUCU, MORADA DO SOL E PONTA DA FRUTA

TÍTULO: ELEVATÓRIA DE ESGOTO BRUTO EEB17 – BACIA BARRA DO JUCU
PROJETO HIDRÁULICO
CORTES (AA, BB, CC e DD) E LISTA DE MATERIAL

ESCALA:	FOLHA:	Nº CESAN	REV:
1:25	03/ 04	A–050–002–91–5–XX–0105	00